Installation

GEBERIT

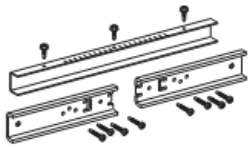

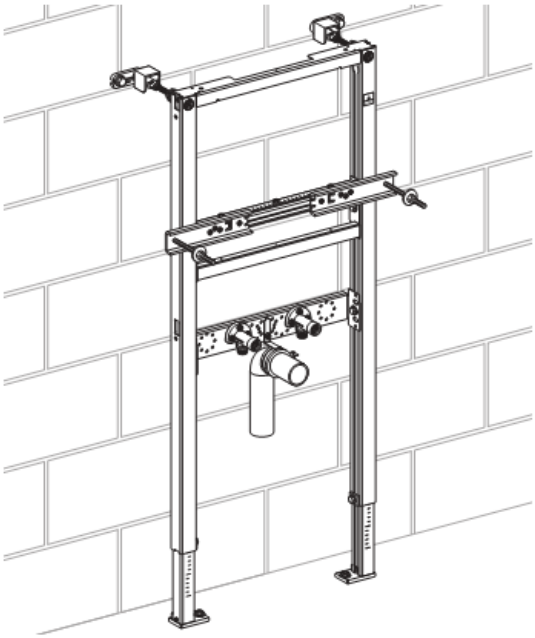

1

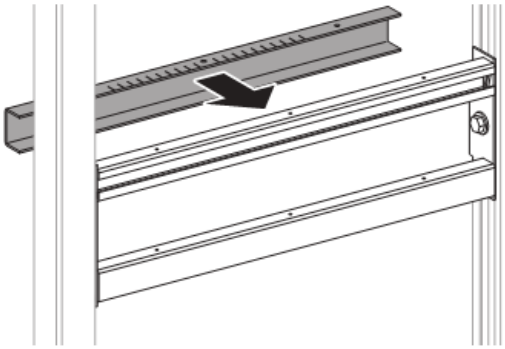

2

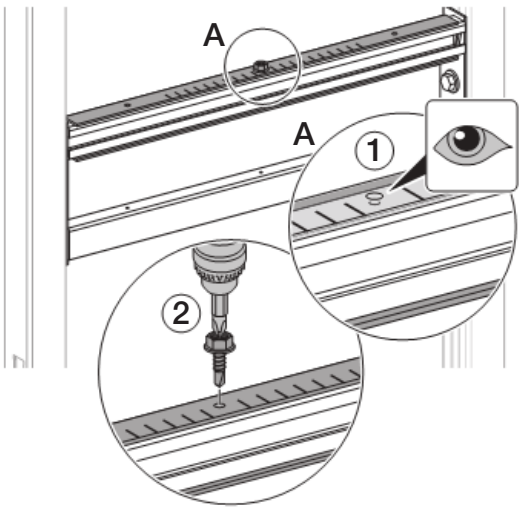

3

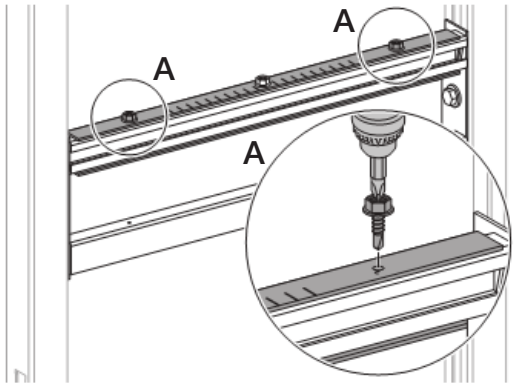

4

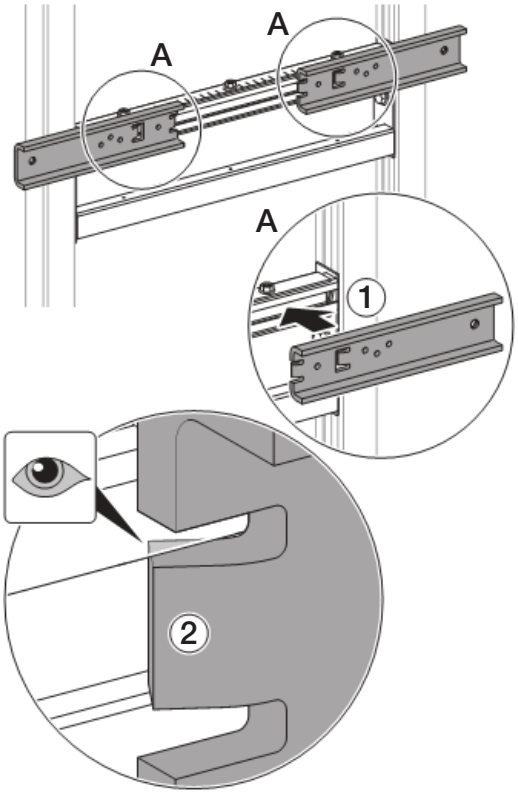

D22401-0028&BDC © 10-2007

996.347.00.0 (00)

GEBERIT

5

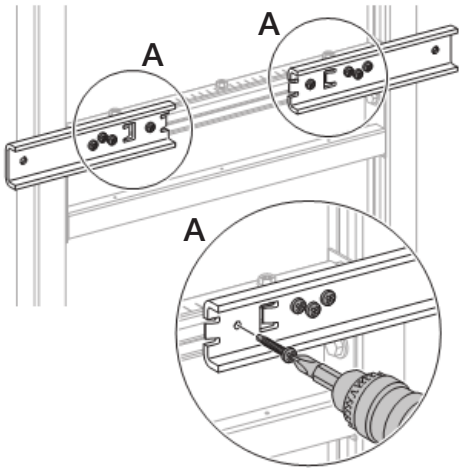

6

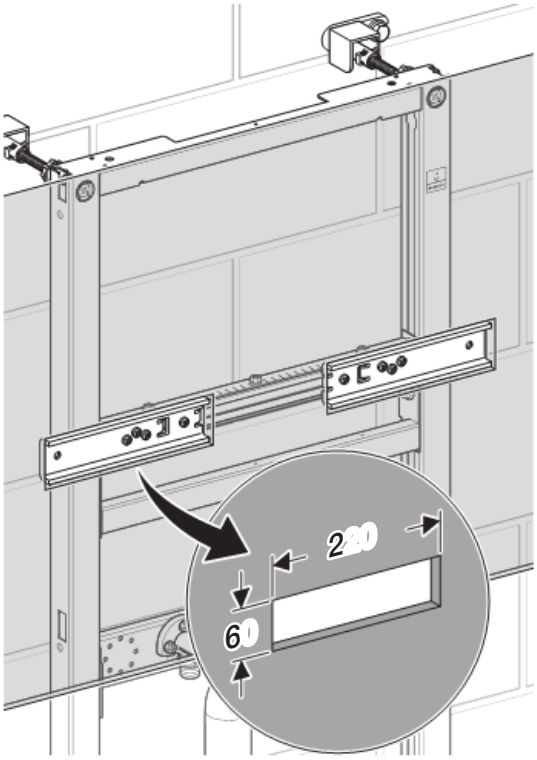

Geberit International AG
Schachenstrasse 77
CH-8645 Jona
www.geberit.com
dokumentation@geberit.com

D22401-002&BDC © 10-2007